Technisches Datenblatt :

TMT 27P ST5

MANITOU
HANDLING YOUR WORLD

	Technische Merkmale		Metrisch
1.1	Hersteller		MANITOU
1.2	Modellname		TMT 27P ST5
1.2.1	Reichweite Anbaugerät		Teleskopausleger
1.3	Antriebsart		Diesel
1.4	Bedienertyp		Sitzen
1.5	Max. Tragkraft	Q	2700 kg
1.6	Lastschwerpunkt	c	500 mm
1.8	Lastabstand, Mitte der Antriebsachse bis zur Gabel	x	-505 mm
1.9	Radstand	y	1921 mm
	Gewicht		
2.1	Betriebsgewicht		2720 kg
2.2	Vorderachslast (beladen) / Hinterachslast (beladen)		4090 kg / 1330 kg
2.3	Vorderachslast ohne Last / Hinterachslast ohne Last		920 kg / 1800 kg
	Reifen		
3.1	Bereifung		Pneumatisch
3.2	Reifengröße, vorn		280/60-15,5
3.3	Reifengröße, hinten		280/60-15,5
3.5	Anzahl der Vorderräder / Hinterräder		2 / 1
3.5.2	Antriebsräder (vorne / hinten)		2 / 1
3.6	Vorderspur	b10	2070 mm
	Abmessungen		
4.2	Höhe Teleskopausleger abgesenkt	h1	2268 mm
4.4	Max.Hubhöhe	h3	3380 mm
4.3	Freihub	h2	1700 mm
4.5	Höhe Teleskopausleger ausgefahren	h4	3925 mm
4.7	Höhe Schutzdach (Kabine)	h6	2200 mm
4.8	Sitzhöhe	h7	1220 mm
4.19	Gesamtlänge	l1	3590 mm
4.21	Gesamtbreite	b1	2346 mm
4.22	Gabelquerschnitt / Gabeln Breite / Gabeln Länge	s / e / l	45 mm x 125 mm / 2000 mm
4.23	Gabelträger DIN 15173 A/B		FEM 2A
4.24	Breite des Geräteträgers	b3	1270 mm
4.26	Abstand zwischen Radarmen/Ladeflächen	b4	1519 mm
4.28	Maximale horizontale Ausdehnung im Schwerpunkt 600	l4	2100 mm
4.32	Bodenfreiheit Mitte Radstand	m2	278 m
4.37	Gesamtlänge ohne Gabeln	l7	1590 mm
4.34	Gangbreite für Palette 800 x 1200 längs	Ast	4640 mm
4.35	Wenderadius	Wa	3215 mm
4.36	Innerer Wenderadius	b13	387 mm
	Leistung		
5.1	Fahrgeschwindigkeit (beladen / unbeladen)		11 km/h / 11 km/h
5.2	Hubgeschwindigkeit (beladen / unbeladen)		0.24 m/s / 0.25 m/s
5.3	Absenkgeschwindigkeit (beladen / unbeladen)		0.29 m/s / 0.31 m/s
5.10	Festellbremse		Hydraulik bremst durch Druckverlust
5.9	Beschleunigungszeit beladen / unbeladen		4.90 s / 3.80 s
	Motor		
7.1	Hersteller / Motormorm		Kubota - Stage V
7.2	Motorleistung gemäß ISO 1585		37 kW
7.3	Nenndrehzahl		2700 rpm
7.4	Anzahl der Zylinder / Tragfähigkeit der Zylinder		3 - 1826 cm³
8.1	Steuerung		Mechanisch
7.5	Fuel consumption according to VDI cycle		5.60 l/h
	Diverse		
8.2	Arbeitsdruck Zusatzsteuerkreis für Anbaugeräte		270 bar
8.3	Ölmenge für Anbaugerät		50 l/min
8.4	Schallpegel, am Fahrerohr gemessen		104 dB
8.4	Geräuschpegel am Ohr des Fahrers gemäß DIN 12 053		83 dB

TMT 27P ST5 - Maßzeichnung

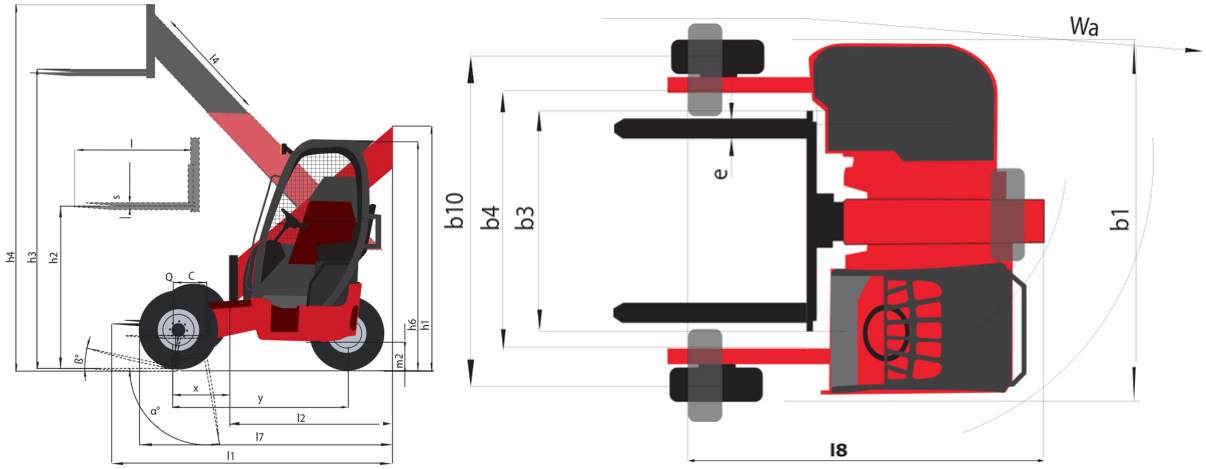

TMT 27P ST5 - Traglasttabellen

Maschine auf Rädern mit Gabelzinken

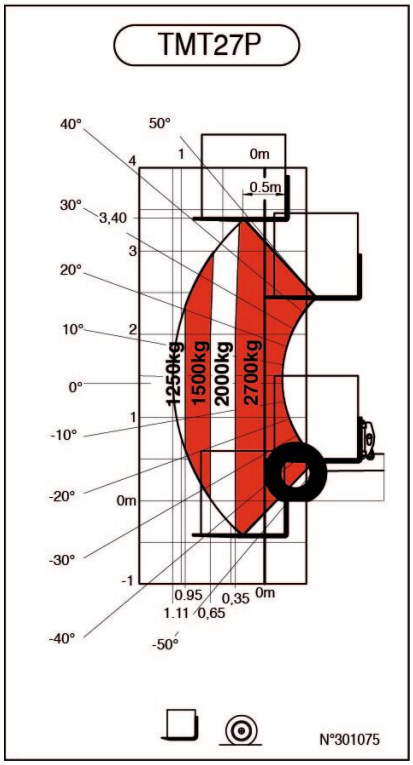

Maschine auf Rädern mit Gabelzinken LC 1200 mm

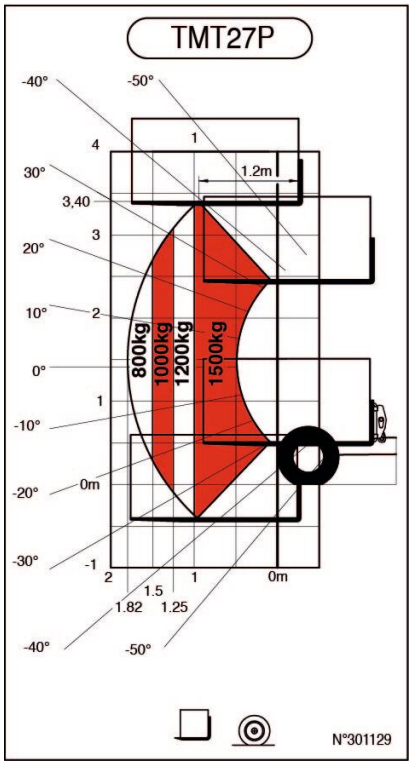

Siège Social
430 rue de l'Aubinière - 44150 Ancenis Cedex - France
Tel: +33(0)2 40 09 10 11 - Fax: +33 (0)2 40 09 10 97
www.manitou.com

In vorliegender Broschüre sind die Versionen und Konfigurationsoptionen für Manitou-Produkte beschrieben, die mit unterschiedlicher Ausrüstung ausgestattet werden können. Bei der in der Broschüre beschriebenen Ausrüstung kann es sich um Standard- oder Sonderausrüstung handeln oder um Ausrüstung, die für bestimmte Versionen nicht erhältlich ist. Manitou behält sich das Recht vor, jederzeit unangekündigte Änderungen an den gezeigten und beschriebenen Spezifikationen vorzunehmen. Der Hersteller haftet nicht für die angegebenen Spezifikationen. Für weitere Informationen wenden Sie sich bitte an Ihren Manitou-Händler. Dokument ohne Gewähr. Die Produktbeschreibungen können vom eigentlichen Produkt abweichen. Die Auflistung der Spezifikationen erhebt keinen Anspruch auf Vollständigkeit. Logos und Corporate Indentity des Unternehmens sind Eigentum von Manitou und dürfen nicht ohne Genehmigung verwendet werden. Alle Rechte vorbehalten. Die in dieser Broschüre enthaltenen Fotos und Abbildungen dienen lediglich Informationszwecken.
Manitou BF SA - Société anonyme à conseil d'administration - Unternehmenskapital: 39.668.399 Euro - Eingetragen im Handelsregister von Nantes unter der Nummer 857 802 508